Relay Sockets

Applications for Flat Connector Systems
2.8 / 4.8 / 6.3 / 9.5 mm

Relaissockel

Anwendungen für Flachstecksysteme
2,8 / 4,8 / 6,3 / 9,5 mm

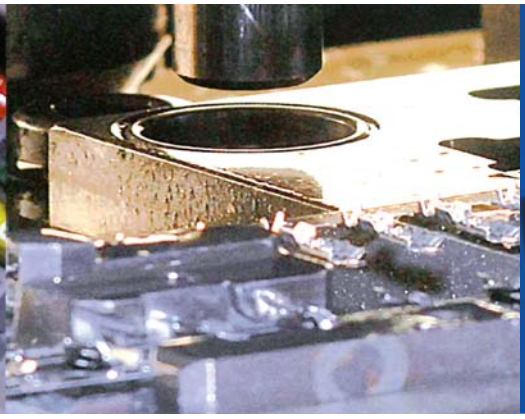
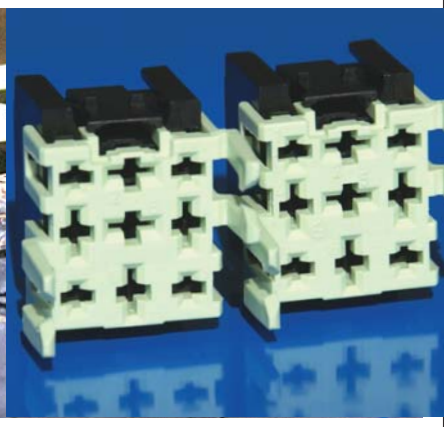

Relay Sockets

Relaissockel

Mini-relay sockets for MDK 1 / MDK 3 and DFK 1 / DFK 3 terminals

Minirelaissockel für MDK 1 / MDK 3 und DFK 1 / DFK 3 Kontakte

Type 1

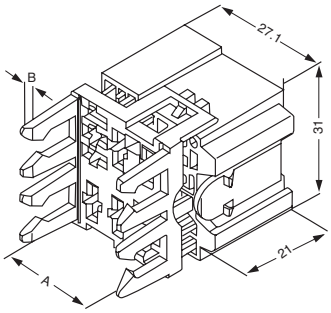

Type 2

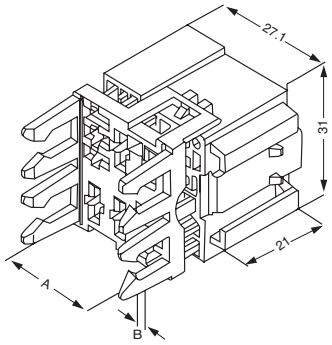

Type	No. of ways	**Part number**	Specification	Material	Colour
1	10	**17192.000.000**	Minirelaissockel Gehäuse Verriegelungsgitter	 PA + PE PA	 tiefschwarz tiefschwarz
2	10	**17193.000.000**	Minirelaissockel Gehäuse Verriegelungsgitter	 PA PA + PE	 tiefschwarz tiefschwarz
Typ	Pol-zahl	**Teile-Nr.**	Bezeichnung	Werkstoff	Farbe

Relay sockets for DFK 3 and MaXI-DFK terminals

Relaissockel für DFK 3 und MAXI-DFK Kontakte

Type 1

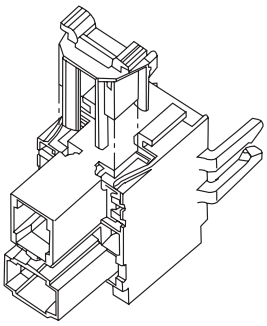

Type	No. of ways	**Part number**	Specification	Material	Colour
1	4	**17556.000.000**	Relaissockel Verriegelungsgitter Relaissockel	 PBT PBT	 feuerrot tiefschwarz
Typ	Pol-zahl	**Teile-Nr.**	Bezeichnung	Werkstoff	Farbe

LEAR CORPORATION

Relay Sockets

Relaissockel

Relay sockets for
Receptacles 6.3 mm and MDK 5 Terminals

Relaissockel für
Flachsteckhülsen 6,3 mm und MDK 5 Kontakte

Type 1

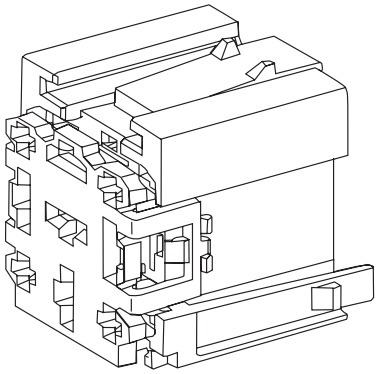

Relay sockets for
Receptacles 6.3 mm and MDK 1 Terminals

Relaissockel für
Flachsteckhülsen 6,3 mm und MDK 1 Kontakte

Type 2

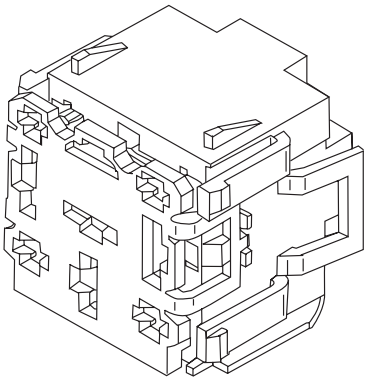

Type	No. of ways	**Part number**	Specification	Material	Colour
1	9	**17399.000.000**	Relaissockel Gehäuse Relaissockel	 PA + PE PA	 achatgrau achatgrau
2	9	**17672.000.000**	Relaissockel Verriegelungsgitter Gehäuse	 PA PA + PE	 natur natur
Typ	Pol-zahl	**Teile-Nr.**	Bezeichnung	Werkstoff	Farbe

Relay Sockets

Relaissockel

Relay sockets for
Receptacles 6.3 mm and MDK 1 terminals

Relaissockel für
Flachsteckhülsen 6,3 mm und MDK 1 Kontakte

Type 1

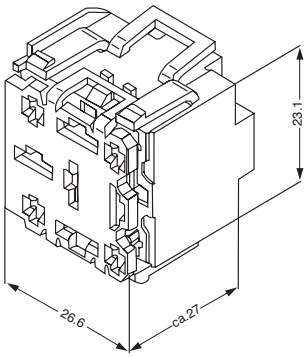

Relay sockets for
DFK 1 and MDK 1 terminals

Relaissockel für
DFK 1 und MDK 1 Kontakte

Type 2

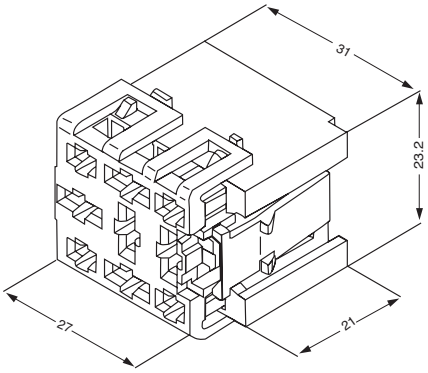

Type	No. of ways	**Part number**	Specification	Material	Colour
1	9	**17008.000.000**	Relaissockel Gehäuse Verriegelungsgitter	 PA PA	 natur natur
2	9	**17250.050.000**	Relaissockel Verriegelungsgitter Gehäuse	 PA PA + PE	 tiefschwarz tiefschwarz
Typ	Pol-zahl	**Teile-Nr.**	Bezeichnung	Werkstoff	Farbe

LEAR CORPORATION

Relay Sockets

Relaissockel

Relay sockets for
DFK and MDK terminals

Relaissockel für
DFK und MDK Kontakte

Type 1

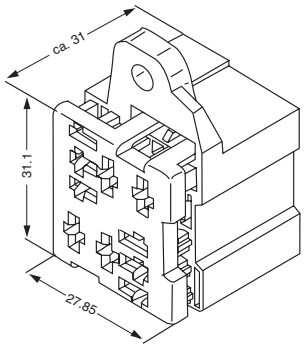

Type 2

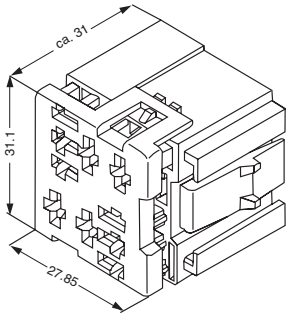

Type	No. of ways	**Part number**	Specification	Material	Colour
1	10	**17718.000.000**	Relaissockel Gehäuse Verriegelungsgitter	 PA + PE PA + PE	 tiefschwarz tiefschwarz
2	10	**17719.000.000**	Relaissockel Verriegelungsgitter Gehäuse	 PA + PE PA + PE	 tiefschwarz tiefschwarz
Typ	Pol-zahl	**Teile-Nr.**	Bezeichnung	Werkstoff	Farbe

Relay Sockets

Relaissockel

Relay sockets for
DFK 1 / DFK 3 / DFK 4 and
MDK 1 / MDK 3 / MDK 4

Relaissockel für
DFK 1 / DFK 3 / DFK 4 und
MDK 1 / MDK 3 / MDK 4

Type 1

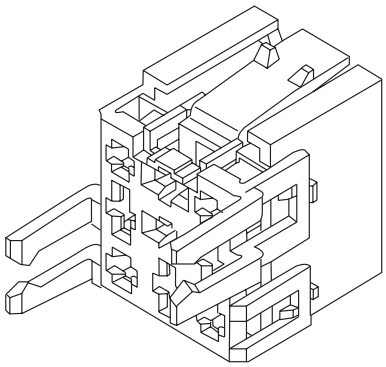

Type 2

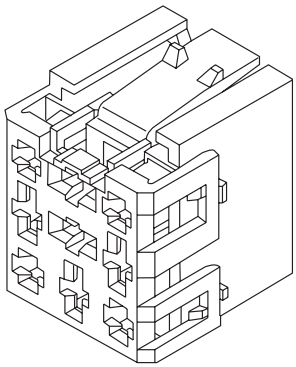

Type	No. of ways	**Part number**	Specification	Material	Colour
1	9	**17694.000.000**	Relaissockel Gehäuse Verriegelungsgitter	 PA + PE PA	 tiefschwarz perlweiß
2	9	**17886.000.000**	Relaissockel Verriegelungsgitter Gehäuse	 PA + PE PA	 perlweiß tiefschwarz
2	9	**18373.000.000**	Relaissockel Verriegelungsgitter Gehäuse	 PA PA + PE	 gelbgrün tiefschwarz
Typ	Pol-zahl	**Teile-Nr.**	Bezeichnung	Werkstoff	Farbe

LEAR CORPORATION

Relay Sockets

Relaissockel

Relay sockets for
MDK 1 / MDK 3 and DFK 1 / DFK 3 terminals,
mounting to relay width 28.5 mm or 30.5 mm

Relaissockel für
MDK 1 / MDK 3 und DFK 1 / DFK 3 Kontakte,
passend für Relaisbreite 28,5 mm bzw. 30,5 mm

Mounting direction ↑

Montagerichtung ↑

Type 1

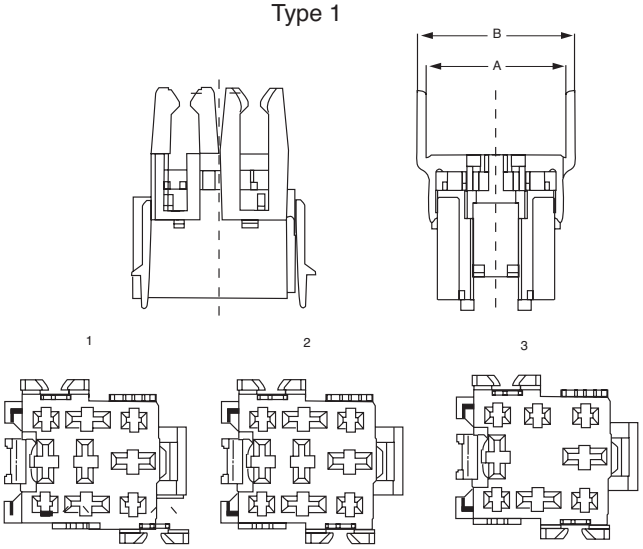

Type	No. of ways	A	B	Keying	**Part number**	Specification	Material	Colour	Foot-note
1	9	28.70	33.00	1	**17206.000.000**	Relaissockel Gehäuse Verriegelungsgitter	 PA + PE PA	 tiefschwarz perlweiß	*1
1	9	30.70	35.00	2	**17207.000.000**	Relaissockel Gehäuse Verriegelungsgitter	 PA + PE PA	 tiefschwarz tiefschwarz	*1
1	8	28.70	33.00	3	**18094.000.000**	Relaissockel Verriegelungsgitter Gehäuse	 PA PA + PE	 gelborange tiefschwarz	
1	9	28.70	33.00	1	**18270.000.000**	Relaissockel Gehäuse Verriegelungsgitter	 PA + PE PA	 tiefschwarz weißgrün	
1	9	28.70	33.00	1	**18272.000.000**	Relaissockel Verriegelungsgitter Gehäuse	 PA PA + PE	 himmelblau tiefschwarz	
1	9	28.70	33.00	1	**18274.000.000**	Relaissockel Verriegelungsgitter Gehäuse	 PA PA + PE	 lachsrot tiefschwarz	
1	9	28.70	33.00	1	**18276.000.000**	Relaissockel Verriegelungsgitter Gehäuse	 PA PA + PE	 ultramarinblau tiefschwarz	
Typ	Pol-zahl	A	B	Kodierung	**Teile-Nr.**	Bezeichnung	Werkstoff	Farbe	Fuß-note

*1 Corresponding adapter part - no. 14001

*1 Zugehöriger Adapter Teile - Nr. 14001

Relay Sockets

Relaissockel

Relay sockets for
MDK 1 / MDK 3 and DFK 1 / DFK 3 terminals,
mounting to relay width 28.5 mm or 30.5 mm

Relaissockel für
MDK 1 / MDK 3 und DFK 1 / DFK 3 Kontakte,
passend für Relaisbreite 28,5 mm bzw. 30,5 mm

Mounting direction ↑

Montagerichtung ↑

Type 1

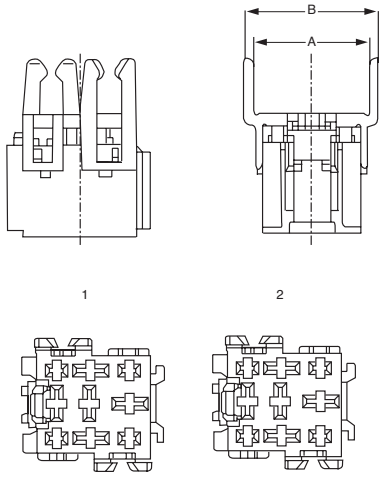

Type	No. of ways	A	B	Keying	**Part number**	Specification	Material	Colour
1	9	28.70	33.00	1	**17208.000.000**	Relaissockel Gehäuse Verriegelungsgitter	 PA + PE PA	 tiefschwarz perlweiß
1	9	30.70	35.00	2	**17209.000.000**	Relaissockel Verriegelungsgitter Gehäuse	 PA PA + PE	 tiefschwarz tiefschwarz
1	9	28.70	33.00	1	**18271.000.000**	Relaissockel Verriegelungsgitter Gehäuse	 PA PA + PE	 weißgrün tiefschwarz
1	9	28.70	33.00	1	**18273.000.000**	Relaissockel Gehäuse Verriegelungsgitter	 PA + PE PA	 tiefschwarz himmelblau
1	9	28.70	33.00	1	**18275.000.000**	Relaissockel Verriegelungsgitter Gehäuse	 PA PA + PE	 lachsrot tiefschwarz
1	9	28.70	33.00	1	**18277.000.000**	Relaissockel Verriegelungsgitter Gehäuse	 PA PA + PE	 ultramarinblau tiefschwarz
Typ	Pol-zahl	A	B	Kodierung	**Teile-Nr.**	Bezeichnung	Werkstoff	Farbe

LEAR CORPORATION

Relay Sockets

Relaissockel

Adapter for relay sockets

Adapter für Relaissockel

Type 1

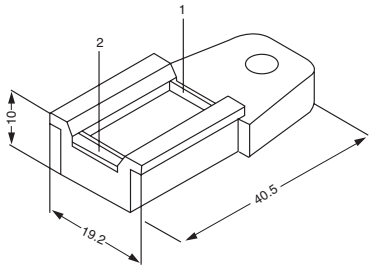

Type	Part number	Specification	Material	Colour	Foot-note
1	14001.568.699	Adapter	PA66+PE-GF	tiefschwarz	*2
1	14087.568.699	Adapter	PA66+PE-GF	tiefschwarz	*1
Typ	**Teile-Nr.**	Bezeichnung	Werkstoff	Farbe	Fuß-note

*1 Locking 1
*2 Locking 2

*1 Rastung 1
*2 Rastung 2

Relay Sockets

Relaissockel

Adapter for relay sockets

Adapter für Relaissockel

Type 1

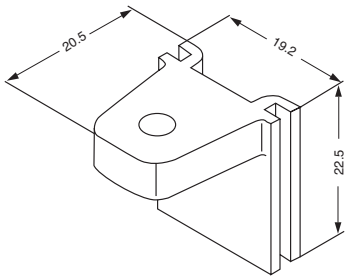

Type 2

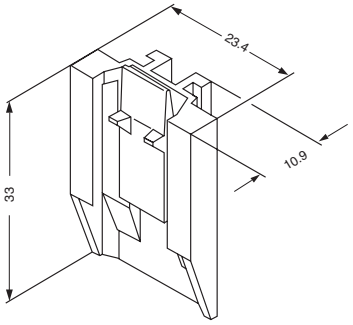

Type	Part number	Specification	Material	Colour
1	**14570.568.699**	Adapter	PA66+PE-GF	tiefschwarz
1	**16207.568.699**	Adapter	PA66+PE-GF	tiefschwarz
2	**16327.572.696**	Adapter	PA66+PE-GF	tiefschwarz
Typ	**Teile-Nr.**	Bezeichnung	Werkstoff	Farbe

LEAR CORPORATION

Relay Sockets Relaissockel

Type 1

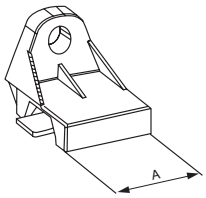

Type 2

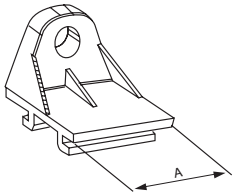

Type	A	**Part number**	Specification	Material	Colour
1	22	**14910.633.696**	Relaishalter	PPE+PA-GF	tiefschwarz
2	22	**14911.633.696**	Relaishalter	PPE+PA-GF	tiefschwarz
Typ	A	Teile-Nr.	Bezeichnung	Werkstoff	Farbe

Type 1

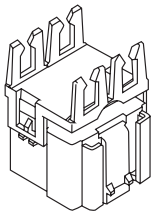

Type 2

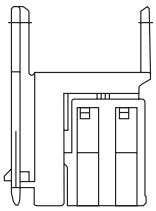

Type 3

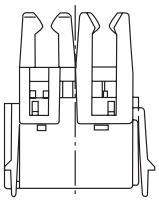

Type 4

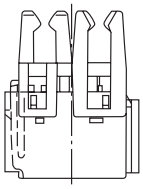

Type	**Part number**	Specification	Material	Colour
1	**18391.000.000**	Minirelaissockel Grundkörper Verriegelungsgitter	 PA PA	 tiefschwarz grau
2	**18392.000.000**	Minirelaissockel	PA	schwarz
3	**18577.000.000**	Relaissockel		schwarz
4	**18772.000.000**	Relaissockel		schwarz
Typ	Teile-Nr.	Bezeichnung	Werkstoff	Farbe

Relay Sockets Relaissockel

Type 1

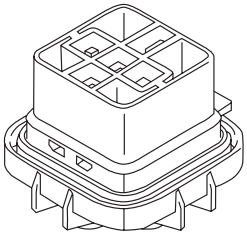

Type	Part number	Specification	Material	Colour
1	**18677.000.000**	Relaissockel Zusatzverriegelung Dichtung Relaissockel	 PBT-GF10 VMQ PBT-GF10	 violett orange schwarz
Typ	**Teile-Nr.**	Bezeichnung	Werkstoff	Farbe

LEAR CORPORATION